Fiche Technique
Compacteur mixte 1M40

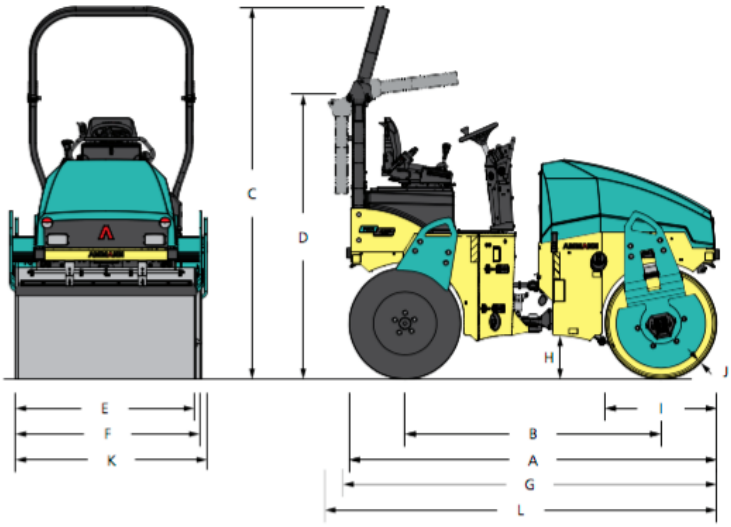

AMMAN ARX45K

CARACTERISTIQUES

Poids en fonctionnement max.	5100 kg
Charge linéaire statique	16,8 kg/cm
Charge par roue	541 kg
Largeur de travail max.	1380 mm
Largeur d'essieu de pneu	1275 mm
Réservoir à carburant diesel	59 l
Force centrifuge – max.	55 kN

DIMENSIONS

Longueur de la machine (A)	2800 mm
Empattement (B)	2008 mm
Hauteur de machine (C)	2826 mm
Hauteur de machine (D)	2155 mm
Largeur de bille (E)	1380 mm
Largeur de machine (F)	1421 mm
Longueur de machine (G)	2837 mm
Garde au sol (H)	325 mm
Diamètre de bille (I)	850 mm
Épaisseur de bille (J)	17 mm
Largeur de machine (K)	1463 mm
Longueur de machine (L)	2971 mm